HERRING

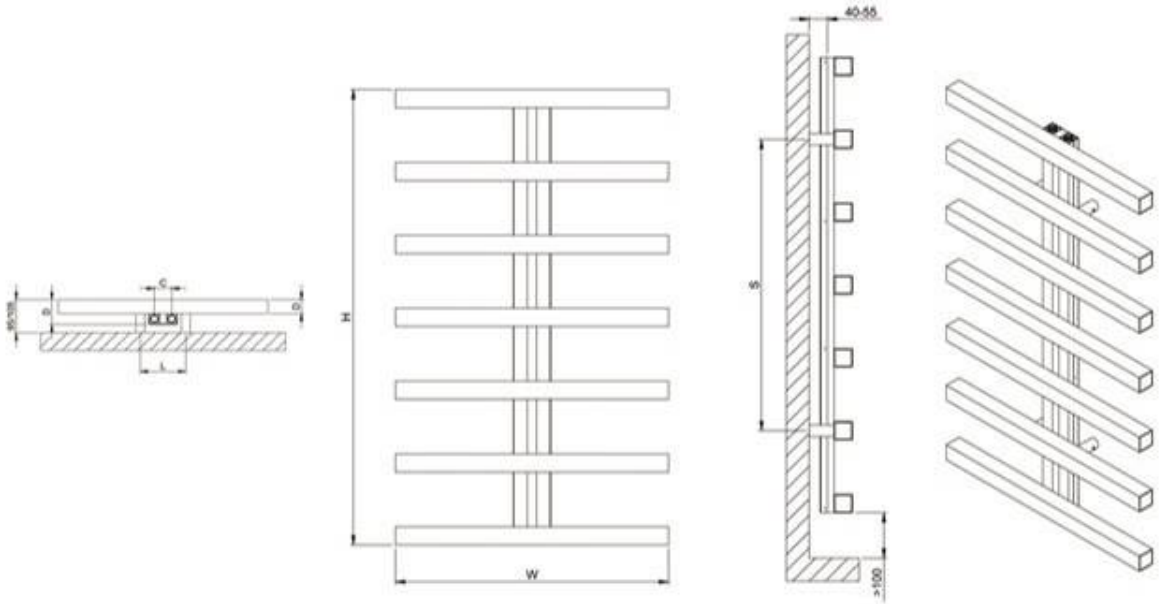

max. working pressure
maksimum çalısma basıncı — 10 bar

max. working temperature
maksimum çalısma sıcaklıgı — 95 °C

all dimensions are in
anma ölçüsü — mm.

connections
baglantılar — ½"

heating element usage available
elektrikli rezistans kullanımına uygun

material malzeme	***finish*** *yüzey*	***installation*** *montaj tipi*	***warranty*** *garanti*
stainless steel paslanmaz çelik	satin polished / satine polisaj mirror polished / ayna polisaj	vertical / dikey	10 years / 10 yıl

Product Code *Ürün Kodu*	***Width*** *Genislik*	***Height*** *Yükseklik*	***Depth*** *Derinlik*	***Conn Centers*** *Baglantı Aksı*	***Tube Quantity*** *Boru Sayısı*	***Thermal Power*** *Isıl Güç*		
	W	**H**	**D**	**C**		**btu**	**k/cal**	**watt**
HRR0600100007	600	1000	95	50	7	1341	338	393
HRR0600148010	600	1480	95	50	10	1940	489	568

EN 442 ΔT 60 °C (90/70-20 °C)

ΔT 50 °C (75/65-20 °C) **heat output conversion factor T=0,78**
ısı gücü çevrim katsayısı T=0.78